Búvónyílás alsó négyszögletes 440x332 mm kifelenyíló

mod.165

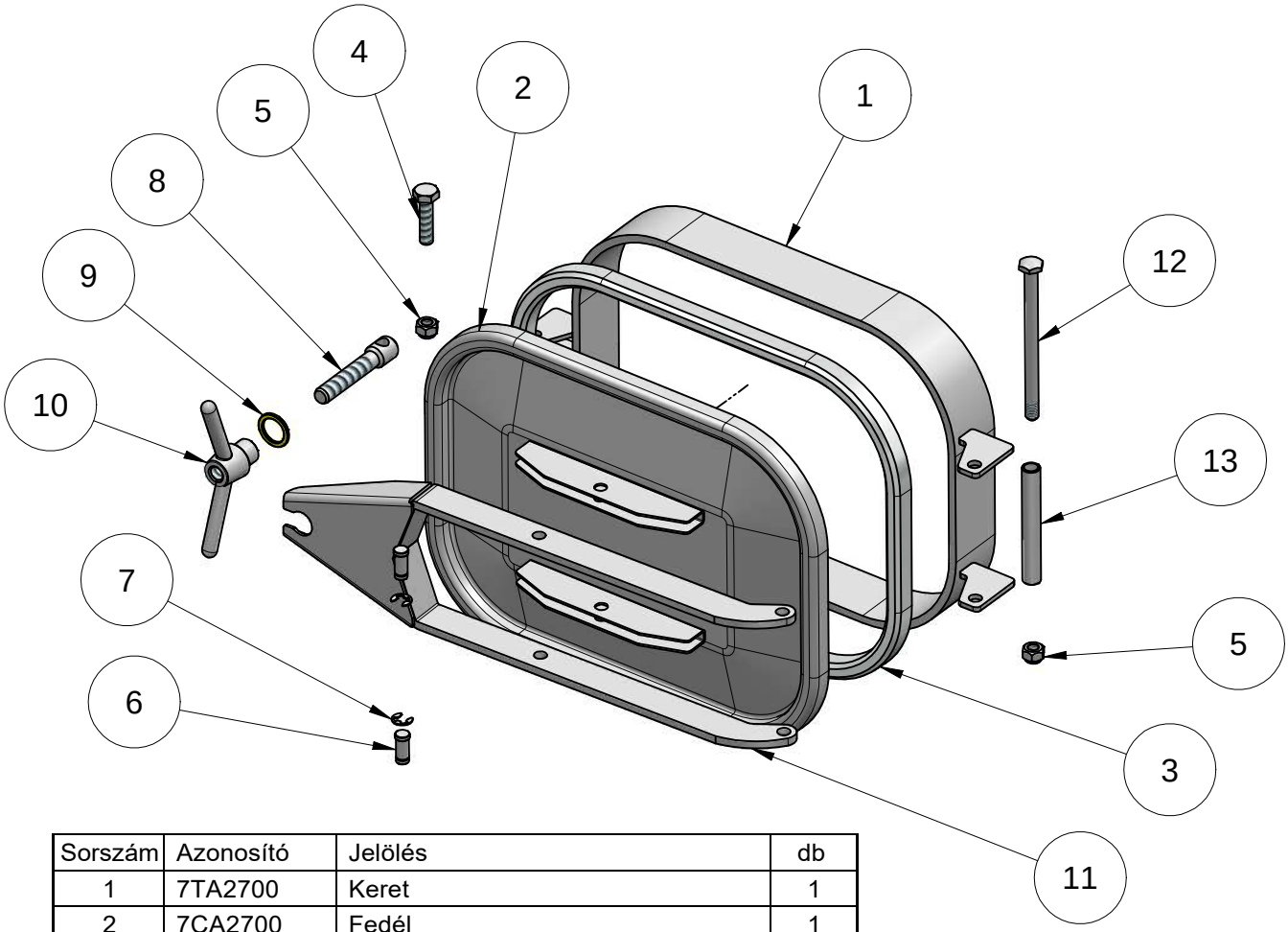

Sorszám	Azonosító	Jelölés	db
1	7TA2700	Keret	1
2	7CA2700	Fedél	1
3	9620	Tömítés G/R165	1
4	95031	Csavar TE M12X50	1
5	95209	Önzáró anya M12	2
6	93006	Tű §12X30	2
7	95421	Rögzítőgyűrű §10	2
8	91008	Orsó M16 L=110	1
9	97052	Alátét §34x§25 SP 3	1
10	94031	Tekerő VI/165A	1
11	71005	Kar	1
12	91030	Orsó M12X166	1
13	97257	Cső L=124	1

Tömítés			
Azonosító	Anyag	Szín	Hőmérséklet
96200	NBR	Fehér RAL 9016	-30°/ 110°C
96201	EPDM	Szürke RAL7040	-15°/ 90°C
96205	SILICONE	Átlátszó	-50°/200°C
96206	FKM	Fekete RAL 9017	-10°/250°C

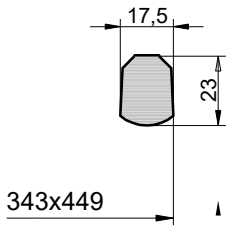

Az ebben a dokumentumban megadott információk kizárólag tájékoztató jellegűek és előzetes értesítés nélkül változhatnak.
The informations provided in this document are intended for informational purposes only and are subject to change without notice.