H-1224 Budapest, Barackos út 110.
webshop.nicron.hu
info@nicron.hu

mod.400AZ

Búvónyílás felső kerek 404 mm kifelenyíló

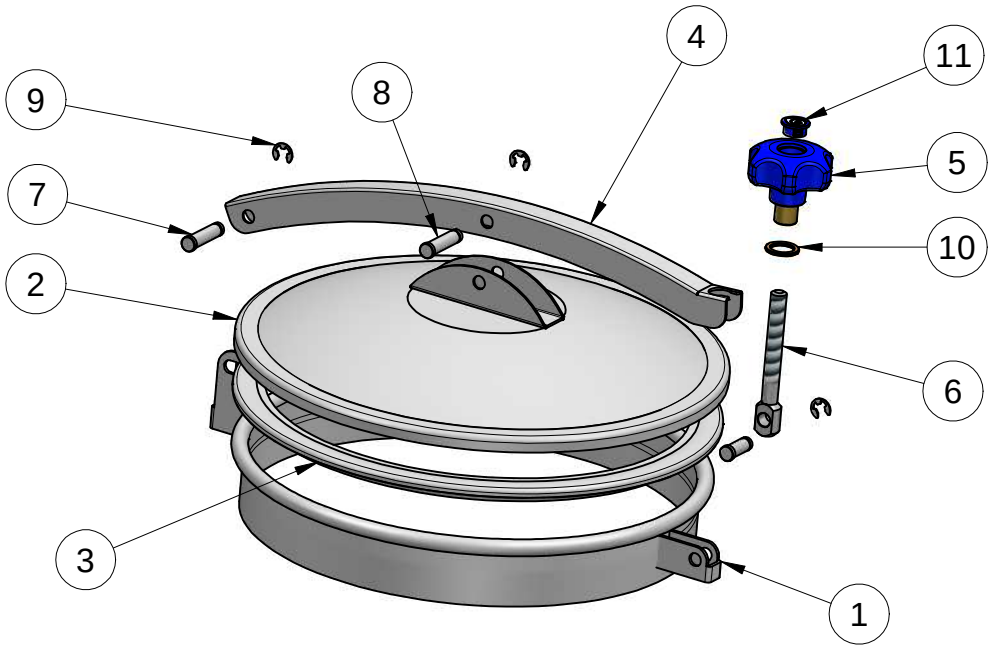

Sorszám	Azonosító	Jelölés	db
1	7TA4600	Keret tartóval	1
2	7CA4650	Fedél	1
3	9633-43	Tömítés NL/250 - G/N240	1
4	71045	Kar	1
5	94171	Tekerő MEC/80A	1
6	91023	Orsó M14 L=135	1
7	93007	Tű §12X35	1
8	93009	Tű §12X52	2
9	95421	Rögzítőgyűrű §10	3
10	97051	Alátét	1
11	97307	Zárókupak	1

Tömítés a kereten G/400AZ/GN			
Azonosító	Anyag	Szín	Hőmérséklet
96330	NBR	Fehér	-30° / 110°C
96331	EPDM	Szürke	-15° /90°C
96335	SILICONE	Átlátszó	-50° / 200°C
96336	FKM	Fekete	-10° / 250°C

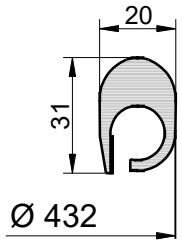

Tömítés a fedélen G/400AZ/NL			
Azonosító	Anyag	Szín	Hőmérséklet
96430	NBR	Fehér	-30° / 110°C
96431	EPDM	Szürke	-15° /90°C
96435	SILICONE	Átlátszó	-50° / 200°C
96436	FKM	Fekete	-10° / 250°C

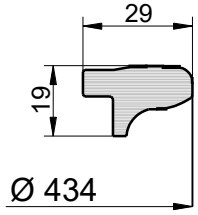

Az ebben a dokumentumban megadott információk kizárólag tájékoztató jellegűek és előzetes értesítés nélkül változhatnak.
The informations provided in this document are intended for informational purposes only and are subject to change without notice.