H-1224 Budapest, Barackos út 110.
webshop.nicron.hu
info@nicron.hu

Ív 90', rozsdamentes, élelmiszeripari, standard

Mod. 31010

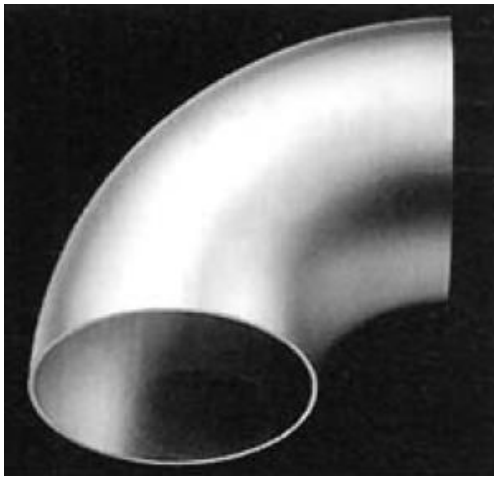

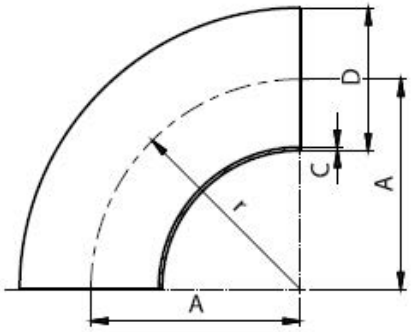

DN	A	C	D	r	kg
25	37,5	1,25	25	37,5	0,05
38	57	1,25	38	57	0,12
51	76,5	1,25	51	76,5	0,18
63,5	95,25	1,5	63,5	95,25	0,33
76	114,15	1,6	76,1	114,15	0,50
101,6	150	2,0	101,6	150	0,87