Ív 180', DIN 11852 rozsdamentes, élelmiszeripari, standard

Mod. 30340

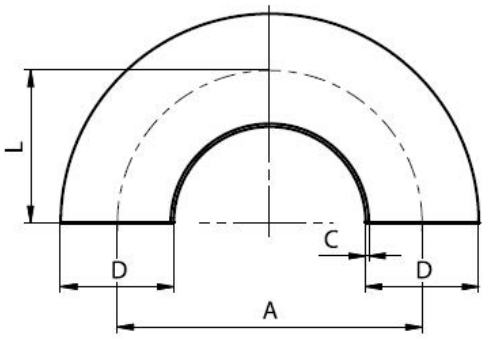

DN	A	C	D	L	kg
10	52	1,5	12	26	0,04
10	52	1,5	13	26	0,04
15	70	1,5	18	35	0,08
15	70	1,5	19	35	0,08
20	80	1,5	22	40	0,08
20	80	1,5	23	40	0,08
25	100	1,5	28	50	0,16
25	100	1,5	29	50	0,16
32	112	1,5	34	55	0,20
32	112	1,5	35	55	0,20
40	126	1,5	40	60	0,40
40	126	1,5	41	60	0,40
50	144	1,5	52	70	0,40
50	144	1,5	53	70	0,40
65	170	2,0	70	80	0,80
80	186	2,0	85	90	1,12
100	220	2,0	104	100	1,52
125	375	2,0	129	187,5	3,28
150	450	2,0	154	225	5,20