H-1224 Budapest, Barackos út 110.
webshop.nicron.hu
info@nicron.hu

Tolózár rozsdamentes, BSP PN16

Gate valve female stainless steel, BSP PN16

mod.106



Méret / Size
DN1/4" to DN2"
Csatlakozás/ Connection
Female BSP
Min Hőmérséklet / Min Temperature
-20°C
Max Hőmérséklet / Max Temperature
+180°C
Max Nyomás / Max Pressure
16 Bars
Paraméterek / Specifications
Rotating non rising stem
Inside screw stem
Full bore
Anyagtípus / Materials
Stainless steel EN 1.4408

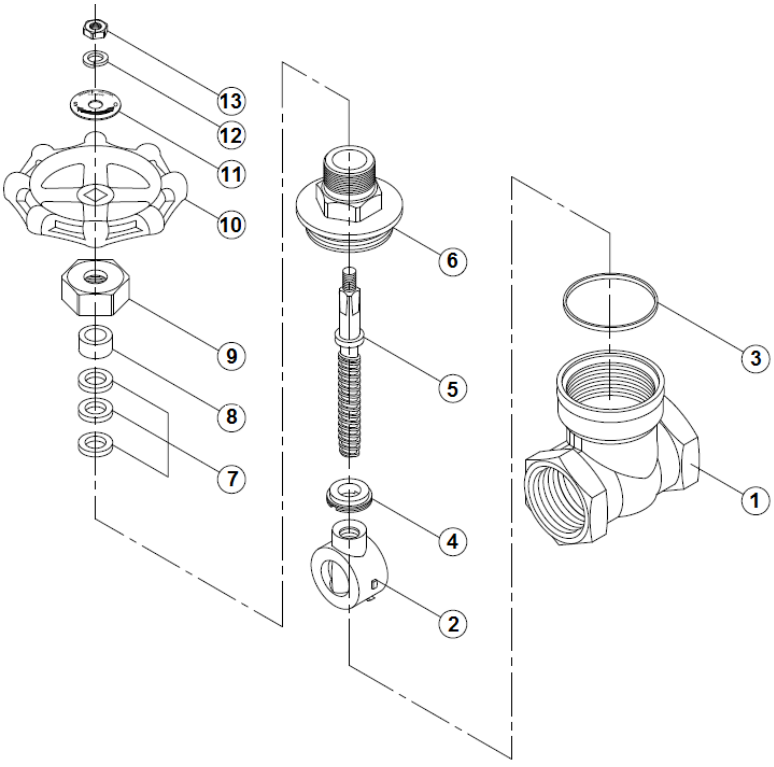

	Leírás / Designation	Anyagok / Material
1	Ház / Body	EN 1.4408
2	Ék / Wedge	
3	Ház tömítés / Body Gasket	PTFE
4	Anya / Nut	AISI 304
5	Szár / Stem	AISI 316
6	Fedél / Bonnet	EN 1.4408
7	Tömítés / Packing	PTFE
8	Tömszelence tartó / Gland follower	AISI 304
9	Tömítő anya / Packing nut	AISI 316
10	Kézikerék / Handwheel	Zamak
11	Alátét / Id plate	Aluminium
12	Kézikerék alátét / Handwheel washer	AISI 304
13	Kézikerék anya / Handwheel nut	

Az ebben a dokumentumban megadott információk kizárólag tájékoztató jellegűek és előzetes értesítés nélkül változhatnak.
The informations provided in this document are intended for informational purposes only and are subject to change without notice.

Tolózár rozsdamentes, BSP PN16

Gate valve female stainless steel, BSP PN16

mod.106

MÉRET / SIZE (in mm) :

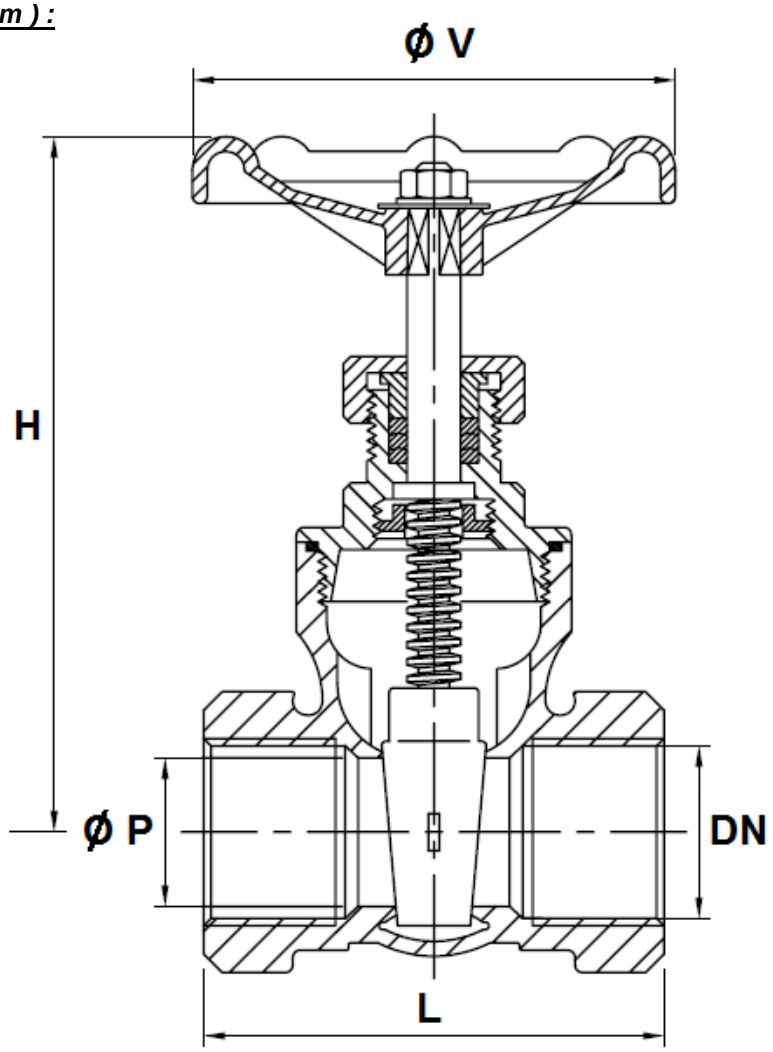

DN	1/2"	3/4"	1"	1"1/4	1"1/2	2"
Ø P	15	20	25	32	40	50
L	55	60.5	65.5	76.5	85.5	95.5
H	92	97	108.5	123.5	146	162
Ø V	70	70	80	80	90	100
Weight (in Kg)	0.44	0.57	0.74	1.12	1.55	2.25
Ref.	106004	106005	106006	106007	106008	106009

Az ebben a dokumentumban megadott információk kizárólag tájékoztató jellegűek és előzetes értesítés nélkül változhatnak.
The informations provided in this document are intended for informational purposes only and are subject to change without notice.