SaniJet 25 forgó szórófej



Alkalmazás
A Toftejorg SaniJet 25 forgó szórófej 3D-s, beosztott hatást kifejtő tisztítást végez meghatározott idő alatt. Működése automatikus, és garantálja a tartálytisztítás minőségi elvégzését. Az élelmiszeripari és tejipari feldolgozás során, valamint a gyógyszeriparban és a biotechnológia területén használt gép 15 és 150 m^3 közötti űrtartalmú feldolgozó, keverő és tároló tartályokhoz való. Kialakítása különösen megfelel azokban az ultra higiénikus iparágakban történő használatra, amelyek követik a European Hygienic Engineering & Design Group irányelveit.

Működési elv
A tisztítófolyadék áramlása a fúvókák forgását okozza a függőleges és vízszintes tengely körül. Az első körben a fúvókák egymástól távol szórják szét a tisztítófolyadékot a tartály felületén. A további körökben a szórási mintázat egyre sűrűbbé válik, 8 kör után pedig teljes mintázatot ér el.

MŰSZAKI ADATOK

Kenőanyag: . . . . . Önmagát keni a tisztítófolyadékkal
Normál felületkezelés: . . . . . Ra 0,5 µm külső/Ra 0,8 µm belső
Maximális hatásterület: . . . . . 12,5-17 m
Hatásterület: 5,5-10m

Nyomás
Üzemi nyomás: . . . . . 3-8 bar
Ajánlott nyomás: . . . . . 5–6,5 bar

Tisztítási minta

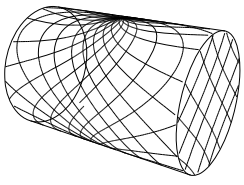

Első kör

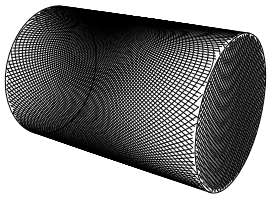

Teljes mintázat

A fenti ábrán egy henger alakú, vízszintes tartály tisztítási mintázata látható. Az első kör és a teljes mintázat közötti különbség a tisztítási mintázat sűrűségének növeléséhez alkalmazható további körök számát jelenti.

Tanúsítványok
2,2 anyagmegfelelőségi tanúsítvány, Q-doc, Q-doc, beleértve: FAT és SAT, ATEX és EHEDG.

FIZIKAI ADATOK

Anyagok
316L (UNS S31603), Duplex acél (UNS N31803), Duplex acél (UNS S21800), PEEK*, PFA* és EPDM*

* FDA megfelelőség: 21CFR§177

Hegesztési csatlakozás
1" ISO, 1" ANSI/Sch40, 1½" BPE US/SWG, 1½" tejipari, 1½"ANSI/Sch40 vagy NW40.

Hőmérséklet
Max. üzemi hőmérséklet: . . . . . 95°C
Max. környezeti hőmérséklet: . . . . . 140°C

Súly: . . . . . 6,3 kg

Opciók
Elektronikus forgásérzékelő a 3D hatásterület ellenőrzésére.
A 94/9/EK ATEX irányelv szerinti megfelelőségi nyilatkozat, ATEX-jóváhagyás, 1. kategória a 0/20 zónában való felszerelésre.

Vigyázat!
Tartsa távol a kemény és szemcsés részecskéket a tisztítófolyadéktól, mivel azok a belső mechanika fokozott kopását és/vagy megrongálódását okozzák. Általában javasolt szűrőt helyezni a megtápláló csőbe.

Az ebben a dokumentumban megadott információk kizárólag tájékoztató jellegűek és előzetes értesítés nélkül változhatnak.
The informations provided in this document are intended for informational purposes only and are subject to change without notice.

Alapkialakítás

A fúvóka átmérőjének helyes megválasztásával optimalizálhatja a sugár hatásterületét és az áramlási sebességet a kívánt nyomáson. A gép higiéniai állapotának fenntartásához a géphez biztosítunk egy, a csőméretnek megfelelő hegesztési adaptert, a szükséges tömítésekkel együtt. A Toftejorg SaniJet 25 berendezés tervezése, tesztelése és jóváhagyása az EHEDG tervezésre vonatkozó 8., tisztíthatóságra vonatkozó 2. és a vezetéken belüli gőzöléses sterilizálásra vonatkozó 5. irányelvei szerint történt. Szabványos dokumentációként mellékeljük a „Megfelelőségi nyilatkozatot" az anyagok specifikációiról és a felületi keménységről, az EN 10204 2.1 és 2.2 típus szerint.

Minősítési dokumentáció (Q-doc)

BioPharm és kozmetikai ipar részére tervezett dokumentáció a higiénikus tartálytisztító gépek minőségi hitelesítéséhez. A dokumentumot az ISPE V-modell és a GDP (jó dokumentációs gyakorlatok) szerint készítettük el, és a következőket tartalmazza:

RS (Követelmény specifikációk); DS (Dizájn specifikációk, többek között a Nyomonkövethetőségi mátrix); FAT (Gyári megfelelőség teszt, többek között a IQ & OQ); 3,1 és USP VI. osztályú tanúsítványok; FDA Megfelelőségi nyilatkozat; TSE nyilatkozat, QC Megfelelőségi nyilatkozat; SAT (Telephelyi megfelelőségi teszt protokoll, többek között az. IQ & OQ) végfelhasználói hitelesítéshez.

Térfogatáram Fúvókák mm

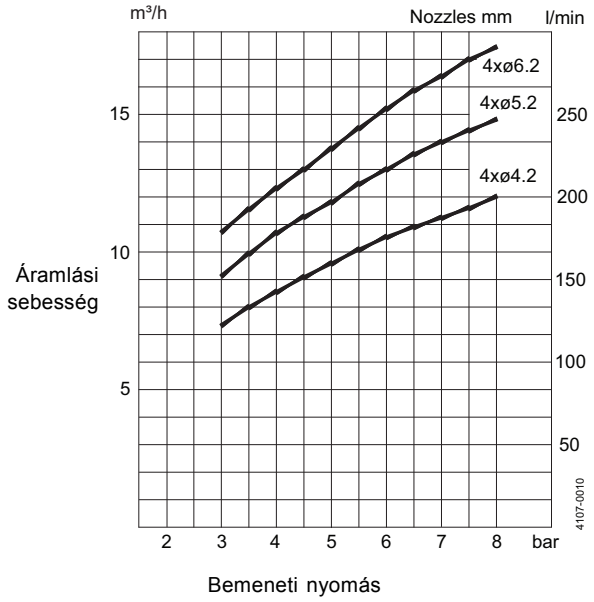

Hatásterület Minden fúvókaméret

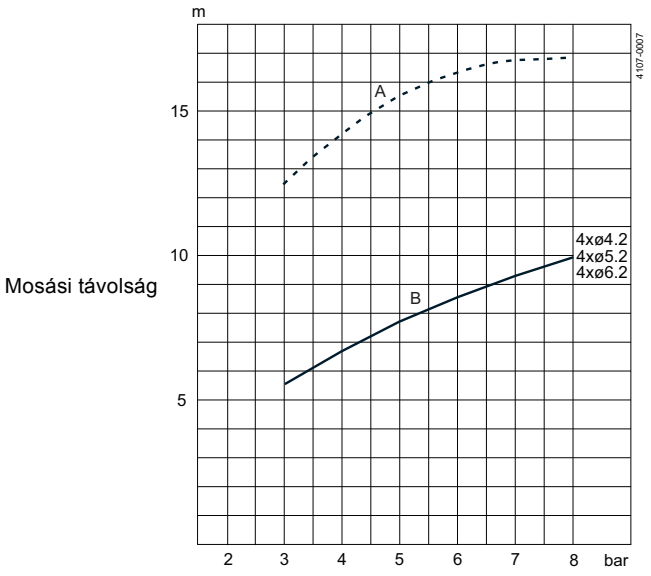

A: Nedvesítés – B: Tisztító hatás

Méretek (mm)

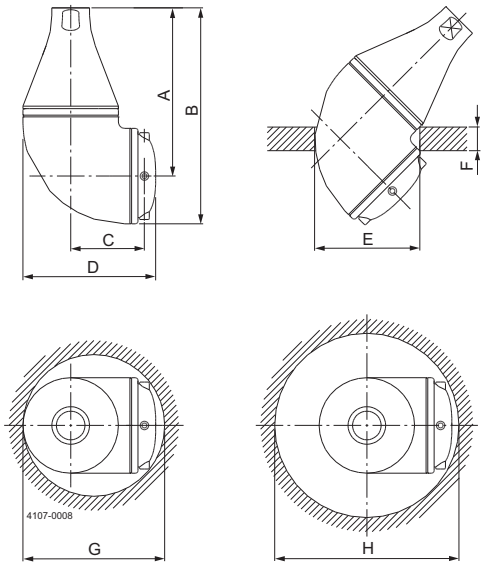

Tisztítási idő, teljes mintázat

Min. RPM (gépház) Fúvókák mm

PTM (Mintaidő percben)

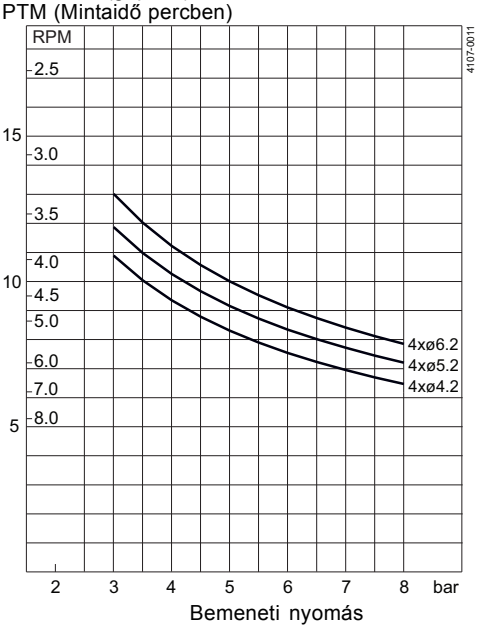

A	B	C	D	E	F	G	H
178	228.5	80	140	ø110	max. 25	ø150	ø195

Az ebben a dokumentumban megadott információk kizárólag tájékoztató jellegűek és előzetes értesítés nélkül változhatnak.
The informations provided in this document are intended for informational purposes only and are subject to change without notice.