Pillangószelep, karima közé építhető, EPDM
Butterfly valve, flange mounted, EPDM

mod.1184



Méret / Size
DN32 to DN600
Csatlakozás / Connection
Between flanges PN10/16 and Class 150 (PN20)
Min Hőmérséklet / Min Temperature
-20°C
Max Hőmérséklet / Max Temperature
+110°C
Max Nyomás / Max Pressure
16 Bars up to DN300
Paraméterek / Specifications
Long neck for isolation
Wafer type
Full crossing stem
ISO 5211 direct mounting pad
Anyagtípus / Materials
Stainless steel CF8M body and disc, EPDM seat

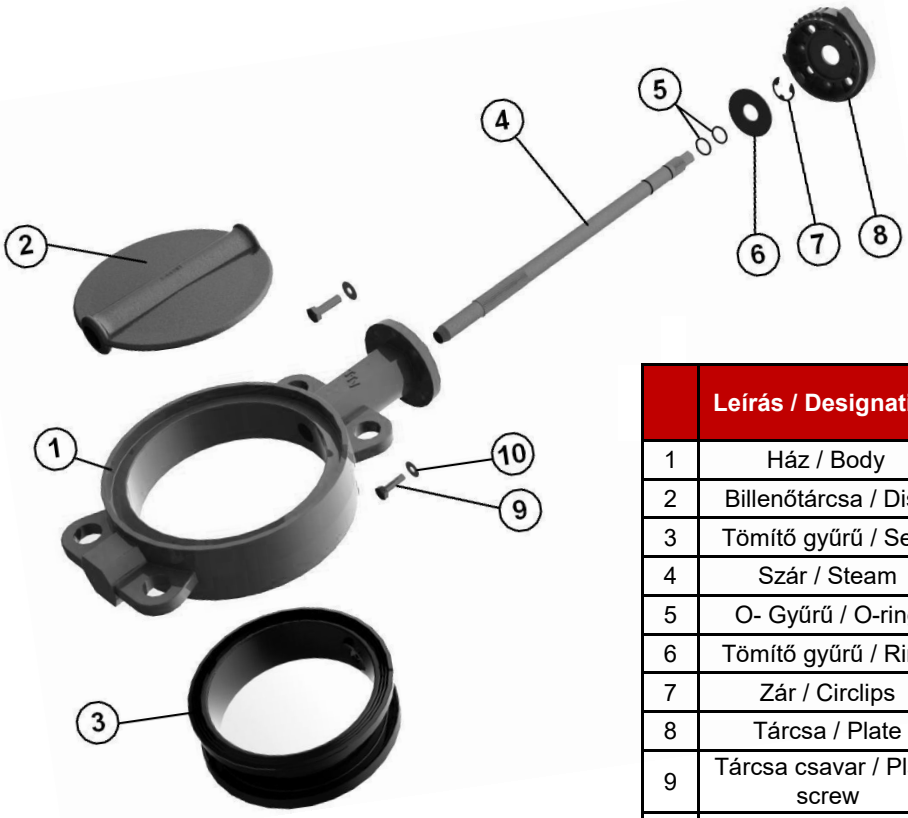

	Leírás / Designation	Anyagok / Material
1	Ház / Body	ASTM A351 CF8M
2	Billenőtárcsa / Disc	ASTM A351 CF8M
3	Tömítő gyűrű / Seat	EPDM
4	Szár / Steam	AISI 316
5	O- Gyűrű / O-ring	NBR
6	Tömítő gyűrű / Ring	AISI 316
7	Zár / Circlips	AISI 316
8	Tárcsa / Plate	ASTM A351 CF8M
9	Tárcsa csavar / Plate screw	A4
10	Csavar alátét / Washer	AISI 316
	Kar / Lever	Aluminium ADC10 with epoxy painting 50µ thickness

Az ebben a dokumentumban megadott információk kizárólag tájékoztató jellegűek és előzetes értesítés nélkül változhatnak.
The informations provided in this document are intended for informational purposes only and are subject to change without notice.

Pillangószelep, karima közé építhető, EPDM
Butterfly valve, flange mounted, EPDM

mod.1184

KARIMÁK KÖZÖTTI MÉRET / BETWEEN FLANGES SIZE (in mm) :

DN 32-200

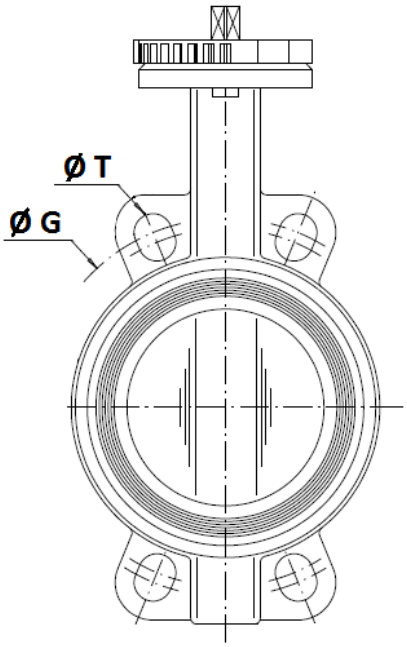

DN250 – 400

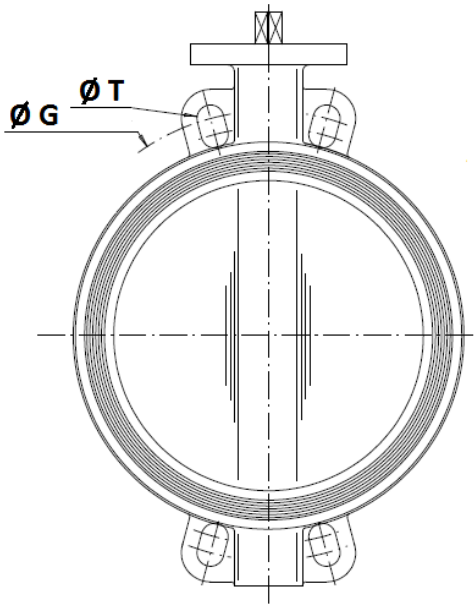

DN450-600

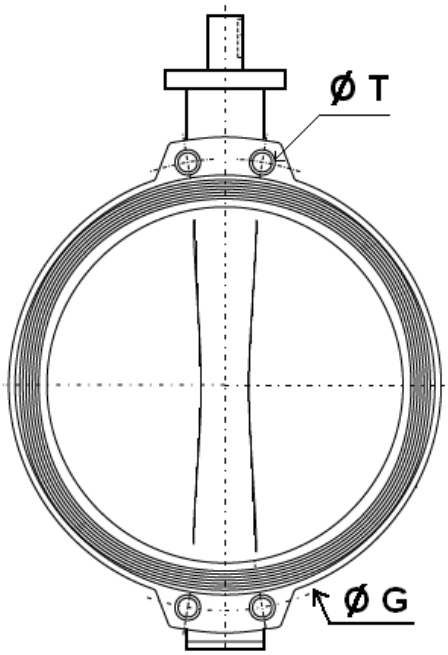

	DN (mm)	32	40	50	65	80	100	125	150	200	250	300	350	400
	NPS (")	1"1/4	1"1/2	2"	2"1/2	3"	4"	5"	6"	8"	10"	12"	14"	16"
PN10	Ø G	100	110	125	145	160	180	210	240	295	350	400	460	515
	Ø T	18	18	18	18	18	18	18	23	23	23	23	23	27
PN16	Ø G	100	110	125	145	160	180	210	240	295	355	410	470	525
	Ø T	18	18	18	18	18	18	18	23	23	27	27	27	30
Class 150	Ø G	88.9	98.5	120.6	139.7	152.4	190.5	215.9	241.3	298.5	362	431.8	476.3	539.8
	Ø T	16	16	19	19	19	19	23	23	23	26	26	29	29

	DN (mm)	450	500	600
	NPS (")	18"	20"	24"
PN10	Ø G	565	620	725
	Ø T	M24	M24	M27
PN16	Ø G	585	650	770
	Ø T	M27	M30	M33
Class 150	Ø G	577.9	635	749.3
	Ø T (BSW)*	1 1/8"	1 1/8"	1 1/4"
	Ø T (Metric)	M30	M30	M33

* Threaded BSW on standard, on request metric threaded for Class 150

Az ebben a dokumentumban megadott információk kizárólag tájékoztató jellegűek és előzetes értesítés nélkül változhatnak.
The informations provided in this document are intended for informational purposes only and are subject to change without notice.