mod.N/240

Búvónyílás felső kerek 404 mm kifelenyíló



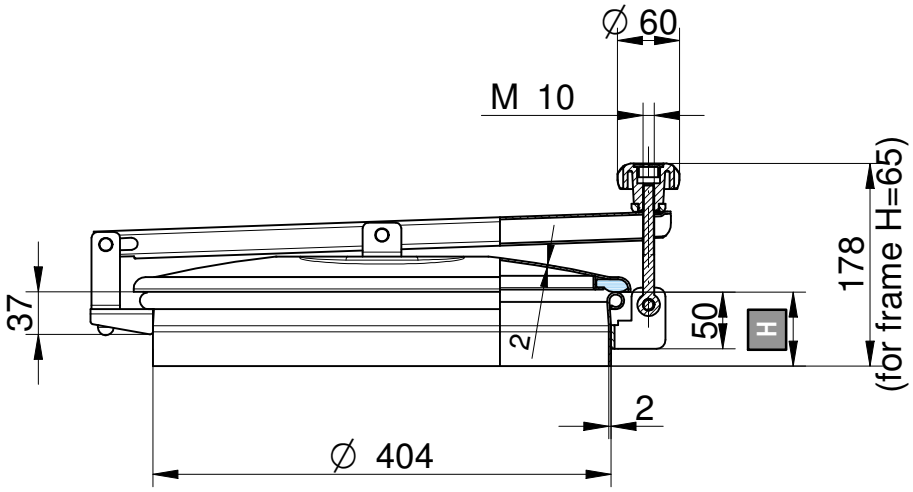

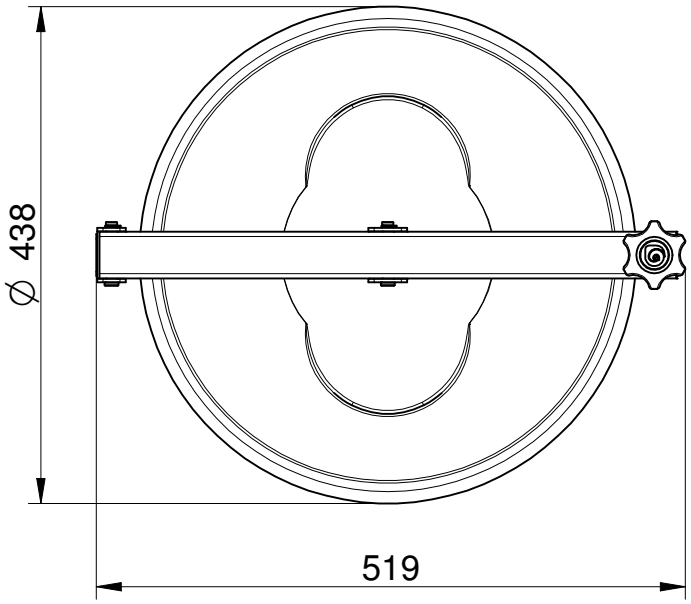

H **Keret magasság**

Mod.	H (mm)	P. max (bar)	Súly (Kg)
N/240	65	-0,7 / 0	5,6
N/241	100	-0,7 / 0	6,3
N/242	150	-0,7 / 0	7,3
N/243	200	-0,7 / 0	8,3

Anyag: AISI 304L-14307
AISI 316L-14404 /B típus pl. N/240/B

Az ebben a dokumentumban megadott információk kizárólag tájékoztató jellegűek és előzetes értesítés nélkül változhatnak.
The informations provided in this document are intended for informational purposes only and are subject to change without notice.