H-1224 Budapest, Barackos út 110.
webshop.nicron.hu
info@nicron.hu

Golyóscsap 2 részes, A105N CLASS 800

Ball valve 2 pieces, A105N CLASS 800

mod.717



Méret / Size
DN1/4" to DN2"
Csatlakozás / Connection
Threaded female BSP or NPT, SW
Min Hőmérséklet / Min Temperature
-20°C
Max Hőmérséklet / Max Temperature
+180°C
Max Nyomás / Max Pressure
136 Bars (Class 800)
Paraméterek / Specifications
Anti blow-out stem, ATEX
Fire safe BS 6755-2
Antistatice device
Full bore
Anyagtípus / Materials
Forged Carbon Steel ASTM A105N

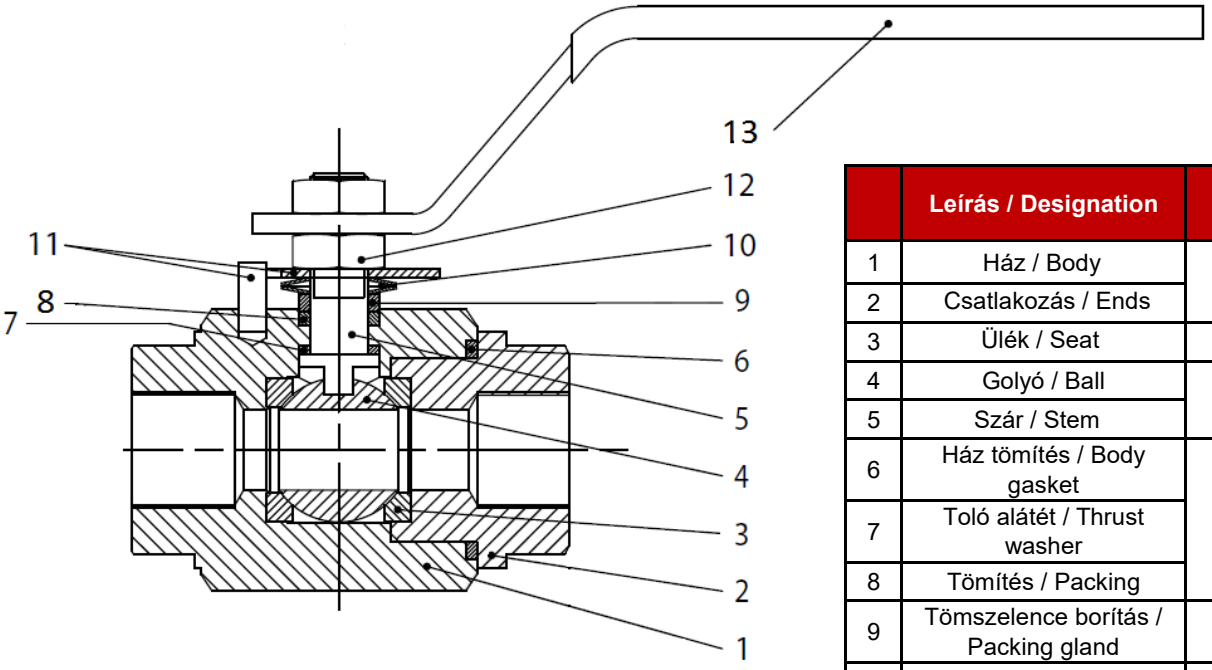

	Leírás / Designation	Anyagok / Material
1	Ház / Body	ASTM A 105N
2	Csatlakozás / Ends	
3	Ülék / Seat	PTFE filled with 25% carbon
4	Golyó / Ball	ASTM A182 F316
5	Szár / Stem	
6	Ház tömítés / Body gasket	PTFE filled with 25% carbon
7	Toló alátét / Thrust washer	
8	Tömítés / Packing	
9	Tömszelence borítás / Packing gland	ASTM A105N
10	Rugós alátét / Disc Springs	Galvanized steel
11	Biztosító retesz / Stop	
12	Anya / Nut	
13	Kar / Handle	

Az ebben a dokumentumban megadott információk kizárólag tájékoztató jellegűek és előzetes értesítés nélkül változhatnak.
The informations provided in this document are intended for informational purposes only and are subject to change without notice.

Golyóscsap 2 részes, A105N CLASS 800
Ball valve 2 pieces, A105N CLASS 800

mod.717

MÉRET / SIZE (in mm) :

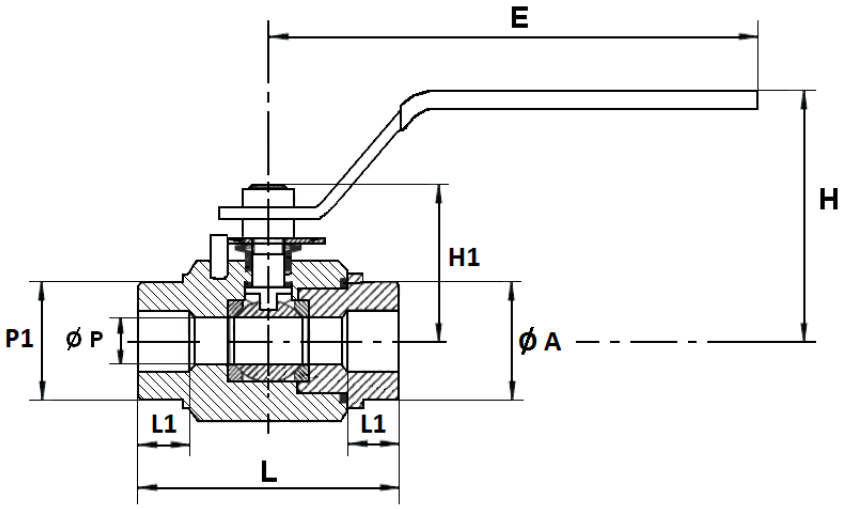

Stem size :

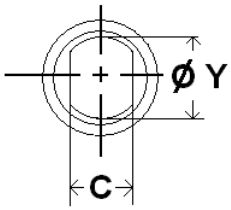

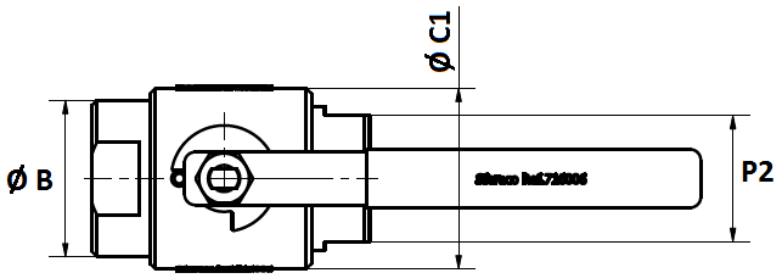

SW ends size :

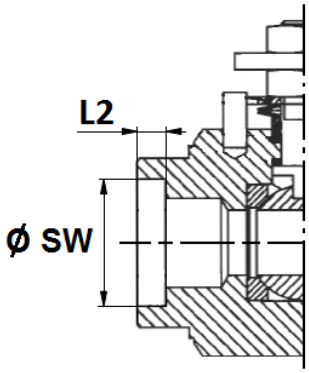

DN (mm)	8	10	15	20	25	32	40	50
NPS (")	1/4"	3/8"	1/2"	3/4"	1"	1"1/4	1"1/2	2"
Ø P	10	10	15	20	25	30	38	48
L	67	67	75	90	105	120	135	155
L1	15	15	19	22	23	27	30	32
E	148	148	148	180	180	240	240	280
H	72	72	75	85	95	100	105	115
H1	41	41	45	57	61	74	80.5	91
P1 (on flat)	30	30	37.5	44.5	52	61.5	71.5	82
P2 (on flat)	29	29	36	45	47.5	57.5	71.5	81.5
Ø A	34.5	34.5	42	51	54.5	64.5	79.5	89.5
Ø B	34.5	34.5	42	51	59	70	80	90
Ø C1	42	42	50	60	68	80	93	104
C	5	5	5.5	7.5	7.5	9	9	9
Ø Y	8	8	10	12	12	14	14	14
Ø SW	14.3	17.8	21.8	27.3	34	42.6	48.7	61.3
L2	9.5	9.5	9.5	11.5	13	14	16	17
Weight (in Kg)	0.6	0.6	0.8	1.5	2	3.3	4.5	6

Az ebben a dokumentumban megadott információk kizárólag tájékoztató jellegűek és előzetes értesítés nélkül változhatnak.
The informations provided in this document are intended for informational purposes only and are subject to change without notice.