H-1224 Budapest, Barackos út 110.
webshop.nicron.hu
info@nicron.hu

Clampvég, 14WMP, rozsdamentes, élelmiszeripari

Mod. 4.550.LM.



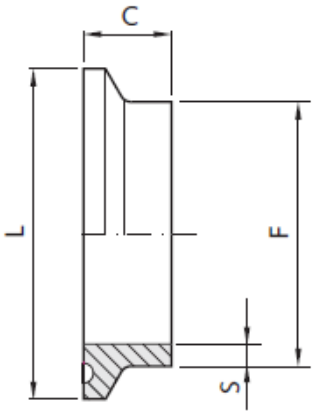

Inch	L (mm)	F (mm)	C (mm)	S (mm)	kg
1/2"	25,4	12,7	12,7	1,65	0,01
3/4"	25,4	19,1	12,7	1,65	0,02
1"	50,4	25,4	12,7	1,65	0,06
1.1/2"	50,4	38,1	12,7	1,65	0,05
2"	64	50,8	12,7	1,65	0,06
2.1/2"	77,4	63,5	12,7	1,65	0,08
3"	90,9	76,1	12,7	1,65	0,09
4"	118,8	101,6	15,8	2,10	0,18