Búvónyílás alsó négyszögletes 440x332 mm kifelenyíló

mod.165



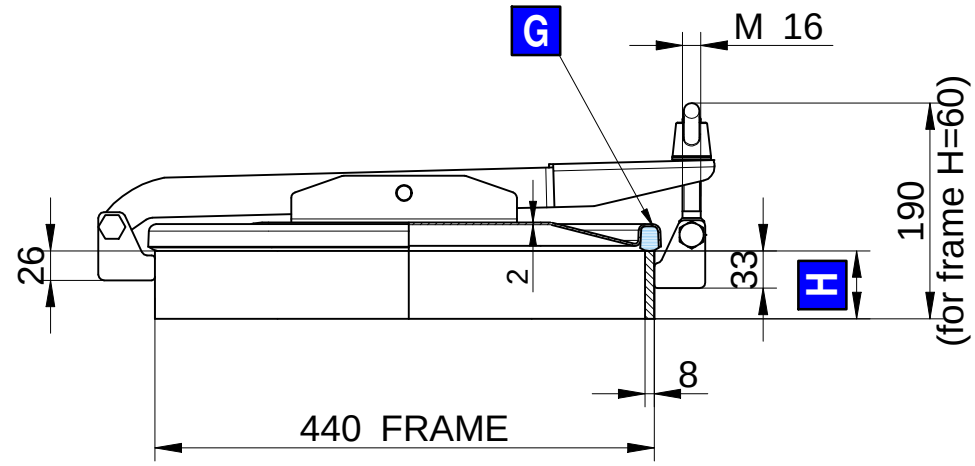

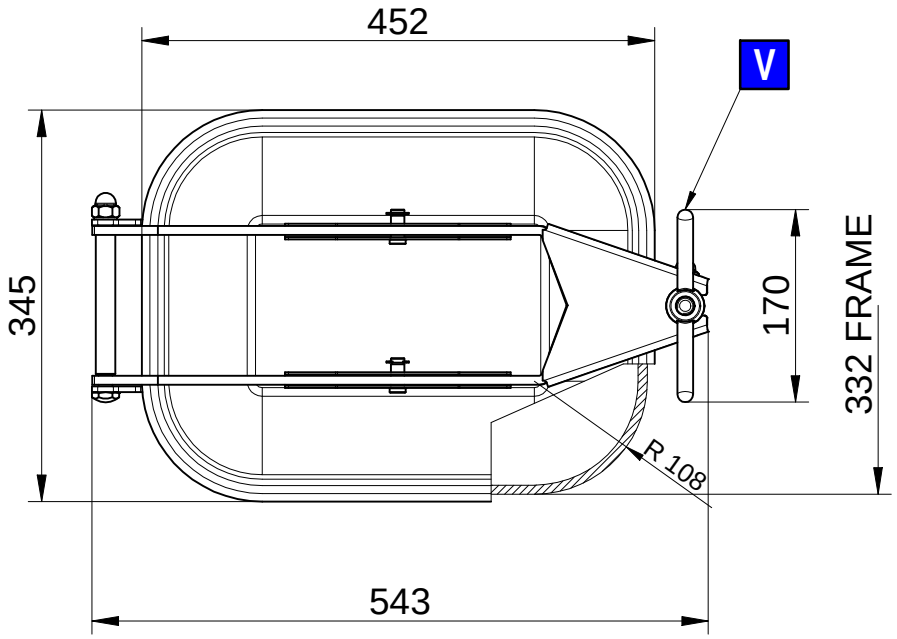

H **Keret magasság**

Mod.	H (mm)	P. max (bar)	Súly (Kg)
165	60	-0,6 / 0,5	12,6
166	100	-0,6 / 0,5	18,0
165K	60	-0,6 / 0,5	12,8
166K	100	-0,6 / 0,5	18,8

Anyag: AISI 304L-14307 /
AISI 316L-14404 /B típus, pl. 165/B

Az ebben a dokumentumban megadott információk kizárólag tájékoztató jellegűek és előzetes értesítés nélkül változhatnak.
The informations provided in this document are intended for informational purposes only and are subject to change without notice.