Búvónyílás felső kerek 404 mm kifelenyíló

mod.6V/250



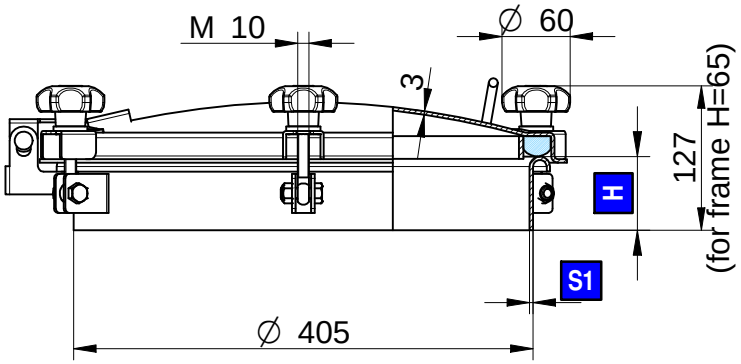

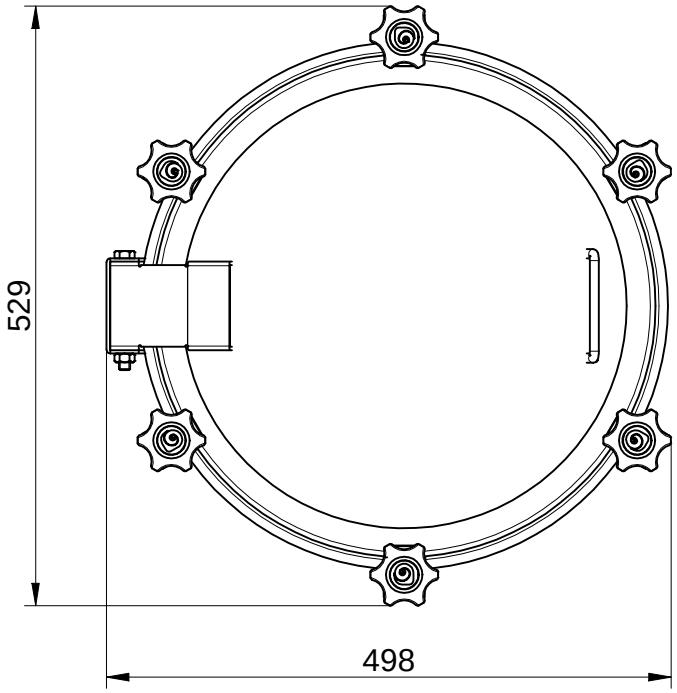

S1 **Vastagság**

H **Keret magasság**

Mod.	H (mm)	S1 (mm)	P. max (bar)	Súly (Kg)
6V/250	65	3	-0,7 / 1,2	7,9
6V/251	100	3	-0,7 / 1,2	8,5
6V/252	150	3	-0,7 / 1,2	9,4
6V/253	200	3	-0,7 / 1,2	10,2

Anyag: AISI 304L-14307
AISI 316L-14404 /B típus pl. 6V/250/B

Az ebben a dokumentumban megadott információk kizárólag tájékoztató jellegűek és előzetes értesítés nélkül változhatnak.
The informations provided in this document are intended for informational purposes only and are subject to change without notice.