H-1224 Budapest
Barackos út 110
webshop.nicron.hu

Kerek búvónyílás oldalsó lengőnyílással és hátsó nyílással

mod. **6020**

Round manhole cover side-swing opening and back-side opening Runde Klapptür, Deckel seitlich schwenkbar

Lapos rozsdamentes acél keret 50x5

S.S. Flat frame Flachrahmen aus Edelstahl

AISI 304/L - 316/L





Kragen - Frame - **Keret** 1 ST
Deckel - Cover - **Fedél** 2 MR
Dichtung - Gasket- **Tömítés** 3
Handgriff - Handwheel - **Zárótekerő** 4
Arm - Arm - **Kar** 5

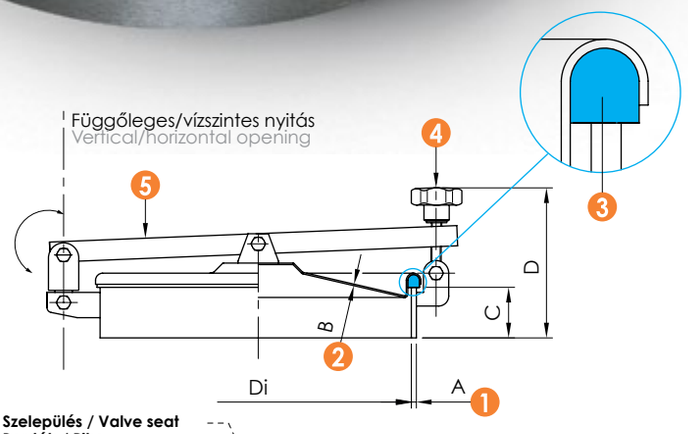

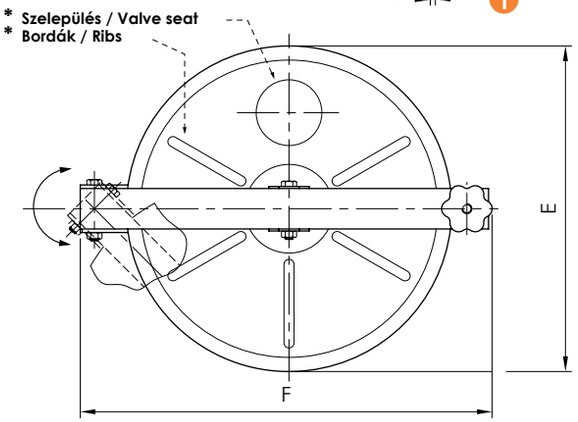

MOD.	DN	Di	A	B	C	D	E	F	P.max bar
6020 A	200	223	5	1.5	50	150	240	335	0.01
* 6020 B	300	304	5	1.5	50	150	322	430	0.01
* 6020 C	400	398	5	1.5	50	150	420	514	0.01
6020 D	500	500	5	1.5	50	173	526	624	0.01
6020 E	600	600	5	1.5	50	150	630	728	0.01

MOD.	
6021	**A fedél csak tartozékokkal teljes** Cover only complete with accessories Lediglich Deckel komplett mit Zubehör

* Bordák és szelepülés csak a DN 300 és DN 400 típusokon
Ribs and valve seat (DN 300 and DN 400 only)
Rippen und Ventilsitz (nur DN 300 und DN 400)

Az ebben a dokumentumban megadott információk kizárólag tájékoztató jellegűek és előzetes értesítés nélkül változhatnak.
The informations provided in this document are intended for informational purposes only and are subject to change without notice.