H-1224 Budapest, Barackos út 110.
webshop.nicron.hu
info@nicron.hu

Kerek búvónyílás dupla karral

mod. **6028 E**

Round manhole with double arm

Runde Klapptür mit Doppel Arm

Visszatartásmentes fedél
Retention free cover Freie Entleerung Deckel

AISI 304/L - 316/L





Kragen - Frame - **Keret** 1 ST
Deckel - Cover - **Fedél** 2 MR
Dichtung - Gasket- **Tömítés** 3
Handgriff - Handwheel - **Záró tekerő** 4
Arm - Arm - **Kar** 5

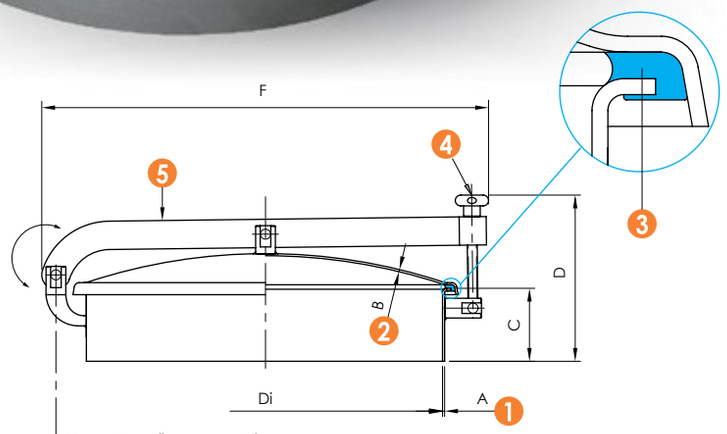

Csak függőleges nyitás
Vertical opening only

MOD.	DN	Di	A	B	C	D	E	F	P.max bar
6028 E	400	430	3	3	103	255	474	625	0.01
6028 E3	450	444	3	2.5	103	250	490	675	0.01
6028 E1	500	500	3	3	103	250	544	695	0.01
6028 E2	600	600	3	3	103	239	640	699	0.01

P.Max : Maximális üzemi nyomás -20°C / +50°C-ig
Maximum working pressure to -20°C / +50°C

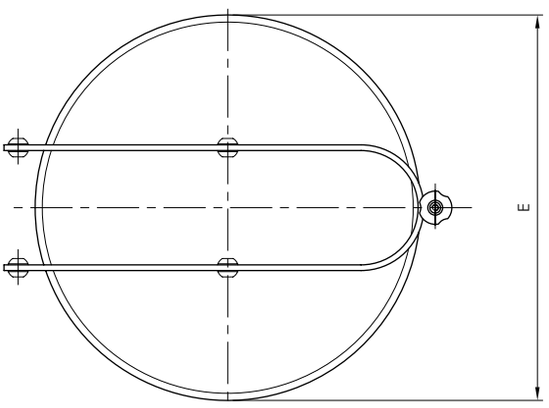

Az ebben a dokumentumban megadott információk kizárólag tájékoztató jellegűek és előzetes értesítés nélkül változhatnak.
The informations provided in this document are intended for informational purposes only and are subject to change without notice.