H-1224 Budapest, Barackos út 110.
webshop.nicron.hu
info@nicron.hu

Kerek búvónyílás teljes nézőüveggel

mod. **6027 V**

Round manhole with full sight glass Runde Glassverschlüsse, Drucklos

AISI 316/L

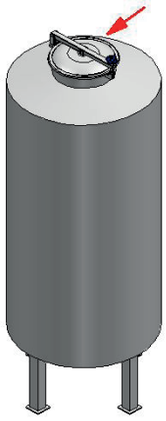



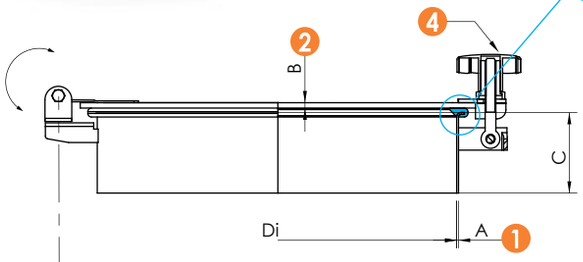

Csak függőleges nyitás
Vertical opening only

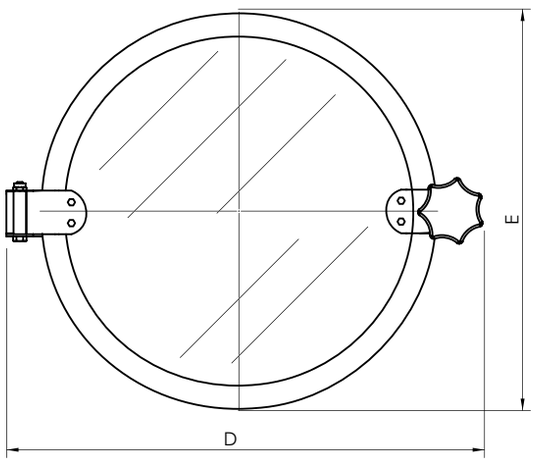

Kragen - Frame - **Keret** 1 ST
* Deckel - Cover - **Fedél** 2
Dichtung - Gasket- **Tömítés** 3
Handgriff - Handwheel - **Zárótekerő** 4

MOD.	DN	Di	A	B	C	D	E	P.max bar
6027 V4	430	430	3	10	103	555	475	0.01
6027 V5	500	500	3	10	103	625	545	0.01
6027 V6	600	600	3	10	103	725	645	0.01

* Edzett nátrium-mész üveg / Tempered soda lime glass
Lamunált üveg opció / Laminated glass option

P.Max : Maximális üzemi nyomás -20°C / +50°C-ig
Maximum working pressure to -20°C / +50°C

Az ebben a dokumentumban megadott információk kizárólag tájékoztató jellegűek és előzetes értesítés nélkül változhatnak.
The informations provided in this document are intended for informational purposes only and are subject to change without notice