H-1224 Budapest, Barackos út 110.
webshop.nicron.hu
info@nicron.hu

Kerek búvónyílás oldalsó lengőnyílással és hátsó nyílással

mod. **6027 L**

Round manhole cover side-swing opening and back-side opening Runde Klapptür, Deckel seitlich schwenkbar

Visszatartásmentes fedél

Retention free cover Freie Entleerung Deckel

AISI 304/L - 316/L





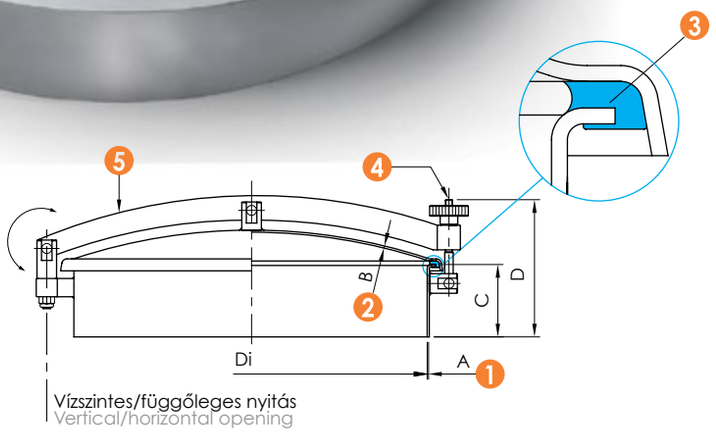

Kragen - Frame - **Keret** 1 ST
Deckel - Cover - **Fedél** 2 MR
Dichtung - Gasket- **Tömítés** 3
Handgriff - Handwheel - **Zárótekerő** 4
Arm - Arm - **Kar** 5

Vízszintes/függőleges nyitás
Vertical/horizontal opening

MOD.	DN	Di	A	B	C	D	E	F	P.max bar
6027 L2	200	200	3	3	103	203	245	325	0.05
6027 L3	300	300	3	3	103	205	345	425	0.05
6027 L4	430	430	3	3	103	205	474	555	0.05
6027 L45	450	444	3	2.5	103	200	490	570	0.05
6027 L5	500	500	3	3	103	209	544	625	0.04
6027 L6	600	600	3	3	103	205	640	725	0.04

P.Max : Maximális üzemi nyomás -20°C / +50°C-ig
Maximum working pressure to -20°C / +50°C

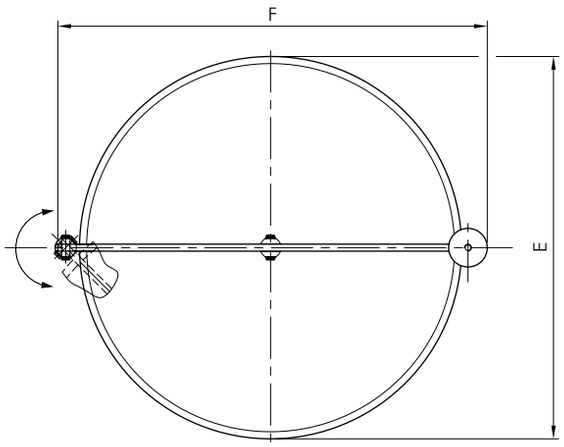

Az ebben a dokumentumban megadott információk kizárólag tájékoztató jellegűek és előzetes értesítés nélkül változhatnak.
The informations provided in this document are intended for informational purposes only and are subject to change without notice.