Kerek búvónyílás oldalsó lengőnyílással és hátsó nyílással

mod. **6027 E**

Round manhole cover side-swing opening and back-side opening
Runde Klapptür, Deckel seitlich schwenkbar

Visszatartásmentes fedél

Retention free cover Freie Entleerung Deckel

AISI 304/L - 316/L





Függőleges/vízszintes nyitás
Vertical/horizontal opening

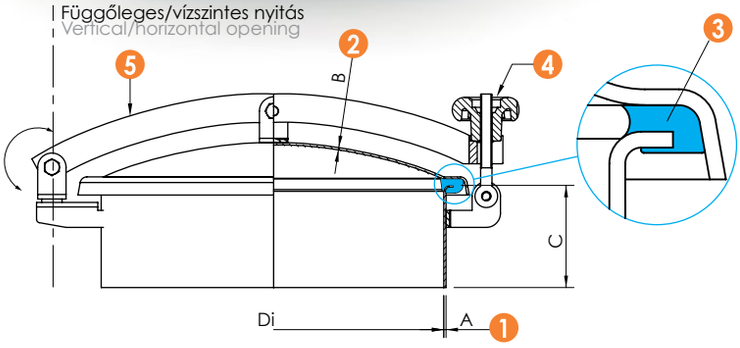

Kragen - Frame - **Keret** 1 MR
Deckel - Cover - **Fedél** 2 MR
Dichtung - Gasket- **Tömítés** 3
Handgriff - Handwheel - **Záró tekerő** 4
Arm - Arm - **Kar** 5

MOD.	DN	Di	A	B	C	E	F	P.max bar
6027 E2	200	200	2	2	90	245	327	0.01
6027 E3	300	300	2	2	90	345	427	0.01
6027 E4	400	400	2	2	90	435	527	0.01
6027 E5	500	499	2	2	90	544	626	0.01
6027 E6	600	598	2	2	90	640	725	0.01

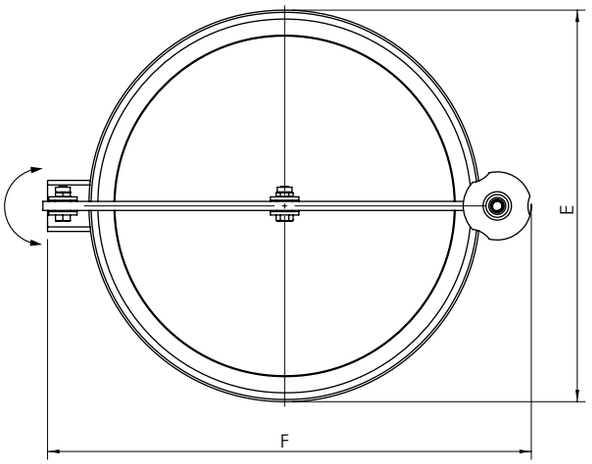

Az ebben a dokumentumban megadott információk kizárólag tájékoztató jellegűek és előzetes értesítés nélkül változhatnak.
The informations provided in this document are intended for informational purposes only and are subject to change without notice.