H-1224 Budapest, Barackos út 110.
webshop.nicron.hu
info@nicron.hu

Kifelé nyíló négyszögletes, vízszintes búvónyílás

Rectangular manwaydoor outwards horizontal opening

Rechteckige Mannlochtür waagerechte außen Öffnung

mod. **6013 ECO**

410 x 530 mm
Belső méret
Access
Lichtweite

AISI 304/L - 316/L

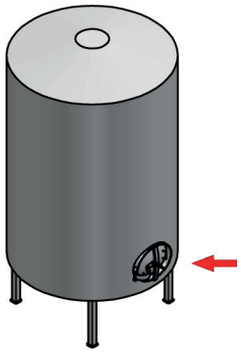



Kragen - Frame - **Keret** 1 ST
Deckel - Cover - **Fedél** 2 MR
Dichtung - Gasket- **Tömítés** 3
Handgriff - Handwheel - **Zárótekerő** 4
Arm - Arm - **Kar** 5

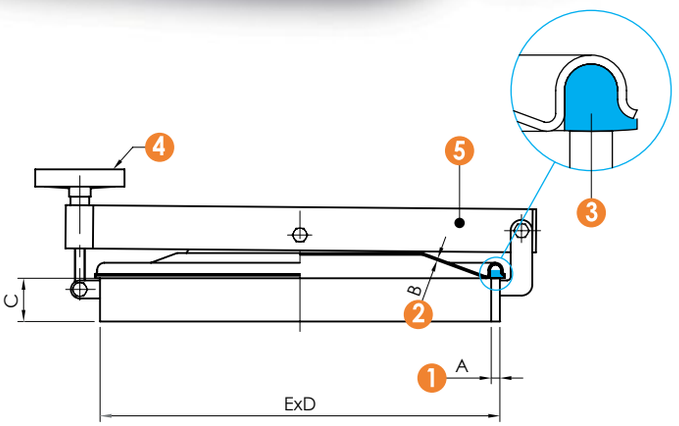

MOD.	A	B	C	D	E	P.max bar
6013 ECO1	8	2	60	432	555	0.4
6013 ECO2	8	2	100	432	555	0.4

P.Max : Maximális üzemi nyomás -20°C / +50°C-ig
Maximum working pressure to -20°C / +50°C

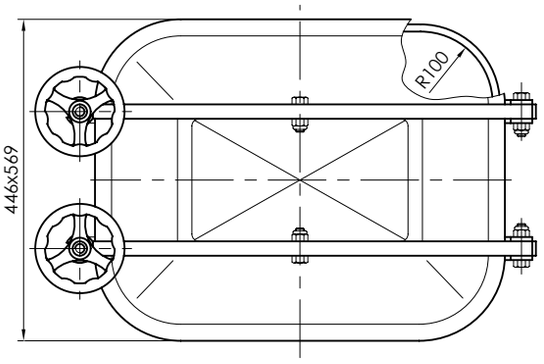

Az ebben a dokumentumban megadott információk kizárólag tájékoztató jellegűek és előzetes értesítés nélkül változhatnak.
The informations provided in this document are intended for informational purposes only and are subject to change without notice.