Kifelé nyíló négyszögletes búvónyílás

mod. **6012**

Rectangular manwaydoor outwards opening
Rechteckige Mannlochtür, Öffnung nach außen

410 x 530 mm
Belső méret
Access
Lichtweite

AISI 304/L - 316/L

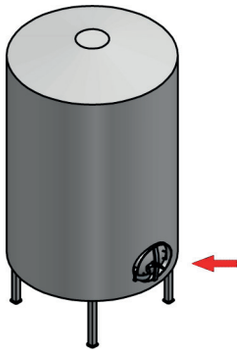



Kragen - Frame - **Telaio** 1 ST
Deckel - Cover - **Fedél** 2 MR
Dichtung - Gasket- **Tömítés** 3
Handgriff - Handwheel - **Zárótekerő** 4
Arm - Arm - **Kar** 5

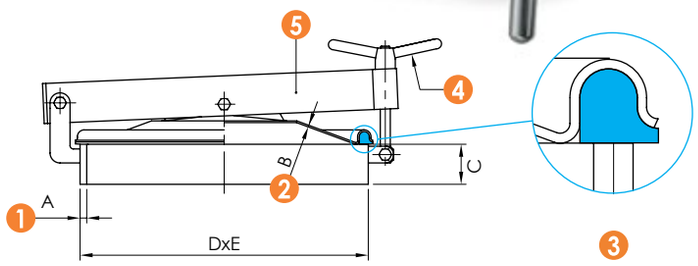

MOD.	A	B	C	D	E	P.max bar
6012	10	2.5	60	432	555	0.6
6012 A	10	2.5	100	432	555	0.6
6012 SUPER	12	2.5	60	432	555	0.8
6012 A SUPER	12	2.5	100	432	555	0.8

MOD.	
6012 B	**A fedél csak tartozékokkal teljes** Cover only complete with accessories Lediglich Deckel komplett mit Zubehör

P.Max : Maximális üzemi nyomás -20°C / +50°C-ig
Maximum working pressure to -20°C / +50°C

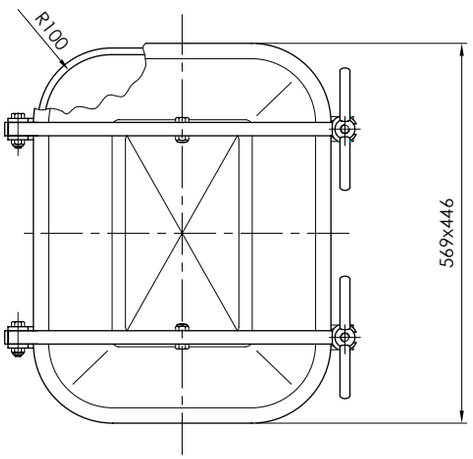

Az ebben a dokumentumban megadott információk kizárólag tájékoztató jellegűek és előzetes értesítés nélkül változhatnak.
The informations provided in this document are intended for informational purposes only and are subject to change without notice.