H-1224 Budapest, Barackos út 110.
webshop.nicron.hu
info@nicron.hu

Négyszögletes búvónyílás guillotine ajtóval

Rectangular manwaydoor vertical guillotine opening

Rechteckige Mannlochtür Öffnung nach Guillotine

mod. **6015 G**

610 x 810 mm

Belső méret

Access

Lichtweite

AISI 304/L - 316/L



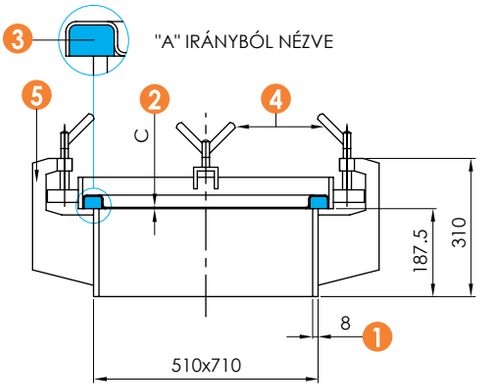

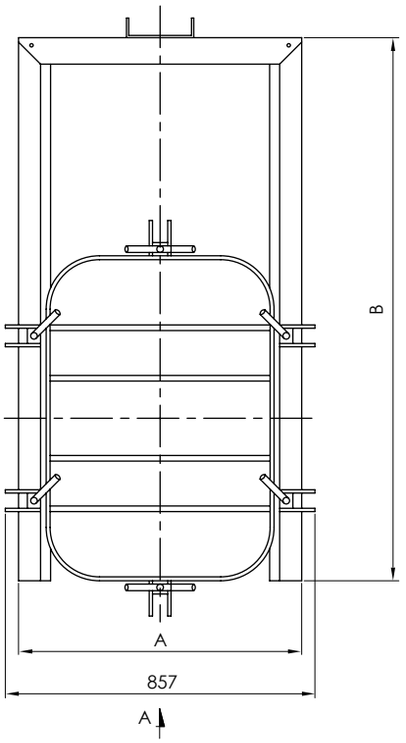

Kragen - Frame - **Keret** 1 ST

Deckel - Cover - **Fedél** 2 ST

Dichtung - Gasket- **Tömítés** 3

Handgriff - Handwheel - **Zárótekerő** 4

Arm - Arm - **Kar** 5

MOD.	A	B	C	P.max bar
6015 G	750	1880	2	1
6015 G1	**Manuális vagy pneumatikus nyitás** Manual or pneumatic opening Manuelle oder pneumatische Öffnung			

P.Max : Maximális üzemi nyomás -20°C / +50°C-ig
Maximum working pressure to -20°C / +50°C

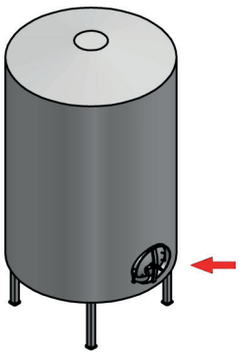

Az ebben a dokumentumban megadott információk kizárólag tájékoztató jellegűek és előzetes értesítés nélkül változhatnak.
The informations provided in this document are intended for informational purposes only and are subject to change without notice.