H-1224 Budapest, Barackos út 110.
webshop.nicron.hu
info@nicron.hu

Búvónyílás felső kerek 508 mm kifelenyíló

mod.500/P



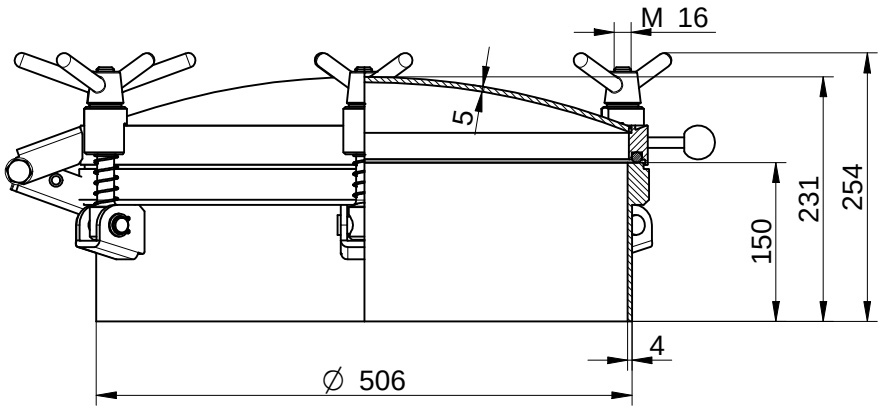

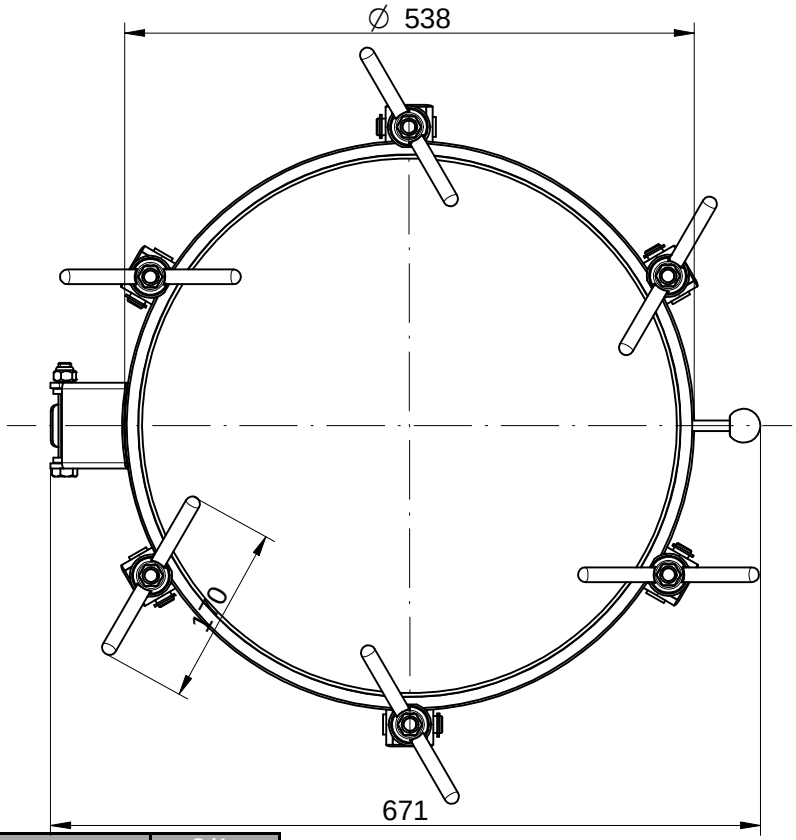

Mod.	N° Tekerők	P. max (bar)	T.min C° / T.max C°	Súly (Kg)
500P	6	-1 / 3,2	-15° / 100°	40,0
	6	-1 / 3,2	-15° / 150°	
	6	-1 / 3,2	-15° / 200°	
	8	-1 / 4,2	-15° / 100°	40,5
	8	-1 / 3,6	-15° / 150°	
	8	-1 / 3,4	-15° / 200°	
	10	-1 / 4,4	-15° / 100°	41,0
	10	-1 / 4,1	-15° / 150°	
	10	-1 / 3,9	-15° / 200°	

Anyag: AISI 304L-14307
AISI 316L-14404 /B típus pl. 500/P/B

Az ebben a dokumentumban megadott információk kizárólag tájékoztató jellegűek és előzetes értesítés nélkül változhatnak.
The informations provided in this document are intended for informational purposes only and are subject to change without notice.