H-1224 Budapest, Barackos út 110.
webshop.nicron.hu
info@nicron.hu

Búvónyílás felső kerek 506 mm kifelenyíló

Mod. 500L



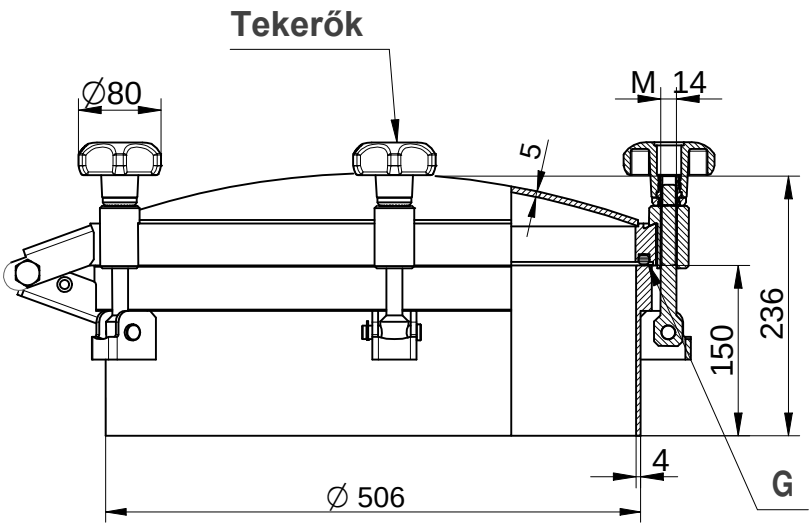

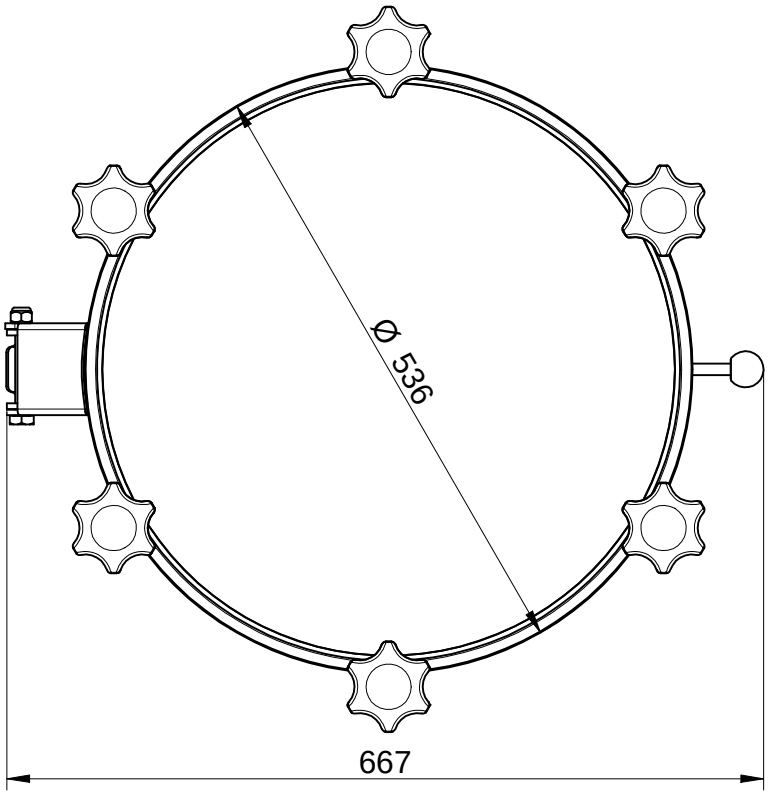

Mod.	Tekerők száma	P. max (bar)	Súly (Kg)
500L	6	-1 / 1	36,8

ANYAG: AISI 304L-14307
AISI 316L-14404 /B típus pl. 500L/B

Az ebben a dokumentumban megadott információk kizárólag tájékoztató jellegűek és előzetes értesítés nélkül változhatnak.
The informations provided in this document are intended for informational purposes only and are subject to change without notice.